Hoch – und Niederdruckschalter

Anwendung

Diese Druckschalter sind für gewerbliche und industrielle Kälte-, Klima- und Wärmepumpenanlagen und die verschiedensten Kältemittel-Druckbereiche konzipiert. Die Modelle werden für den gesamten Bereich der nichtkorrosiven Kältemittel geliefert, ferner Modelle für Ammoniak (NH3). Darüber hinaus können sie auch für andere Drucküberwachungsaufgaben, wie z.B. für Luft, Wasser usw. verwendet werden. Die Modelle entsprechen DIN EN 12263 und sind bauteilgeprüft entsprechend der Druckgeräterichtlinie PED 97/23/EG.

Merkmale

- Spritzwassergeschütztes Gehäuse (IP 54)
- Trotz Kompaktbauweise großzügig bemessener Verdrahtungsraum
- Hergestellt entsprechend CE 0038
- Auch mit Goldkontakten lieferbar

P77BCB

Technische Daten

Medien:	für alle Kältemittel, einschließlich NH3 bestimmte Modelle auch für R410A, (geprüft nach PED 97/23EC Cat. IV)
Mediumtemperatur:	max.100 °C
Druckanschluss:	Typ 5, 15 und 28
Max. Balgdruck:	siehe Bestellangaben
Umgebungstemperaturen:	-50 bis +55 °C (+70 °C max. 2 Stunden)
Schaltleistung:	400 V AC, 16(10) A 230 V DC , 12 W (Steuerstrom)
Pulsationsdämpfung:	bei allen HD_Modellen
Sicherungsplatte/-schraube:	Zum Blockieren und Sichern der Bereichs_ und/oder Differenzschraube. Serienmäßig mit den Typen P77AAW, BEB, BES und BCB
Werkstoff Gehäuse:	Aluminiumspritzguß Kupferkontakte versilbert Berillium -Kupfer-Federblatt

P77AAW

Hoch - und Niederdruckschalter P77 ohne Prüfung				
Nieder / Hochdruckschalter 7/16“-20 UNF Bördel, Style 5				
Typ	Bereich (bar)	Ausführung	Differenz (bar)	max. Balgdruck (bar)
P77AAA-9300	-0,5…7	ND	0,5 …3	22
P77AAA-9301	0,2...10	ND	1…4,5	15
P77AAA-9302	-0,3…2	ND	0,4…1,5	4
P77AAA-9350	3…30	HD	3…12	33
P77AAA-9351	3,5…21	HD	2…5	30
dto. 6mm Löt ODM, Style 28				
P77AAA-9800	-0,5…7	ND	0,5…3	22
P77AAA-9850	3…30	HD	3,5…12	33
P77AAA-9851	3,5…21	HD	2…5	30
dto. ¼“-18 NPT Innengewinde für Ammoniak (NH_3),Style 15				
P77AAA-9700	-0,5…7	ND	0,5…3	20
P77AAA-9750	3…30	HD	3,3…12	33
dto. 7/16“-20 UNF Bördel mit Handrückstellung, Style 5				
P77BCA-9300	-0,5 bis 7	ND	0,5 fest	22
P77BEA-9350	3…30	HD	3 fest	33
dto. 1/4”-18 NPT Innengewinde für Ammoniak (NH_3) mit Handrückstellung, Style 15				
P77BCA-9700	-0,5 bis 7	ND	0,5 fest	20
P77BEA-9750	3…30	HD	3 fest	33

Hoch- und Niederdruckschalter P77 (DIN EN 12263) geprüft nach PED 97/23/EG (Prüfzeichen CE 0038)				
Nieder / Hochdruckschalter 7/16“-20 UNF Bördel, Style 5				
Typ	Bereich (bar)	Ausführung	Differenz (bar)	max. Balgdruck (bar)
P77AAW-9300	-0,5…7	PSL (DWFK)	0,5…3	20
P77AAW-9350	3…30	PSH (DWK)	3,5…12	33
P77AAW-9355*	3…42	PSH (DWK)	4…12	48
dto. 1/4”-18 NPT Innengewinde für Ammoniak (NH_3), Style 15				
P77AAW-9700	-0,5…7	PSL (DWFK)	0,5…3	20
P77AAW-9750	3…30	PSH (DWK)	3,5…12	33
dto. 7/16”-20 UNF Bördel mit Handrückstellung, Style 5				
P77BCB-9300	-0,5…7	PZL (DBFK)	Hand	20
P77BEB-9350	3…30	PZH (DBK)	Hand	33
P77BEB-9355*	3…42	PZH (DBK)	Hand	48
P77BES-9350	3…30	PZHH (SDBK)	Hand	33
dto. 1/4”-18 NPT Innengewinde für Ammoniak (NH_3) mit Handrückstellung, Style 15				
P77BEB-9750	3…30	PZH (DBK)	Hand	33
P77BES-9750	3…30	PZHH (SDBK)	Hand	33

Handrückstellung bei PZL (DBFK) Ausführung ab 50 kPa (0,5 bar) über dem Ausschaltpunkt möglich,

Handrückstellung bei PZH (DBK) und PZHH (SDBK) Ausführung ab 300 kPa (3 bar) unter dem Ausschaltpunkt möglich
(*) Für Kältemittel R410A, geprüft nach PED 97/23EC Cat. IV

Zubehör,bitte separat bestellen	
CNR003N001R	Schneidringverschraubung für Druckanschluss Typ 15 (NH3), auf Ø 6 mm Stahlrohr
271-51L	Montagewinkel
SEC002N600	Kapillarrohr 90 cm mit 2 Überwurfmuttern 7/16"_20 UNF
KIT023N600	Sicherungsplatte (bei bauteilgeprüften Modellen im Lieferumfang)

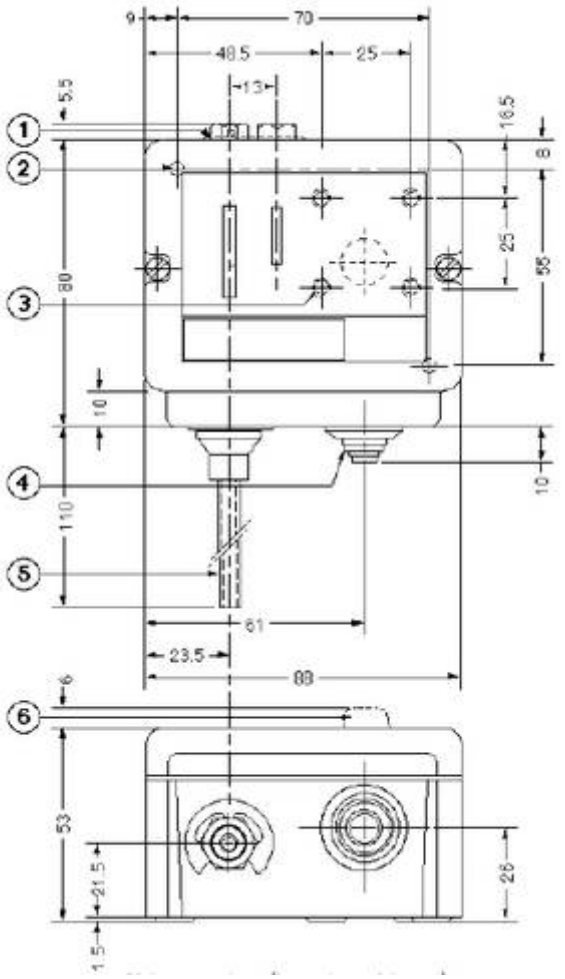

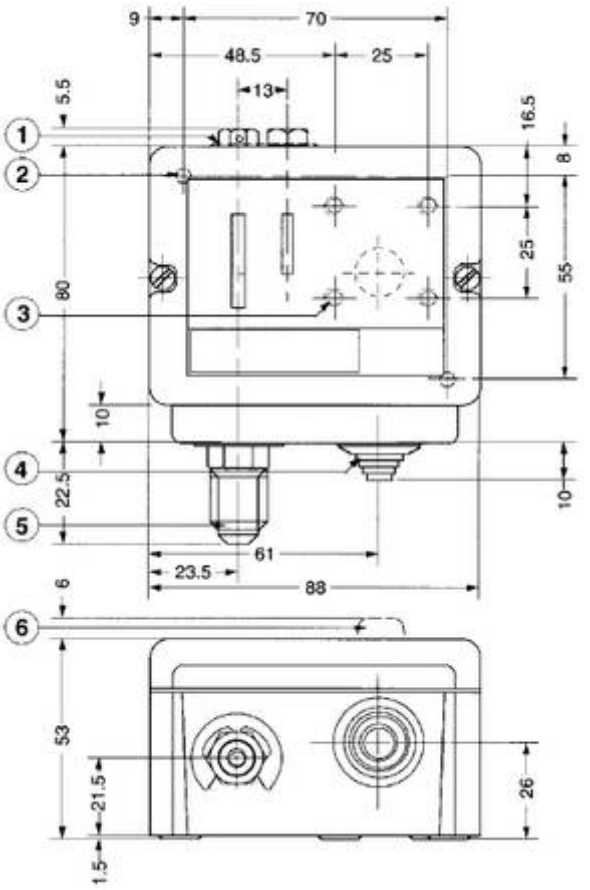

1 Sicherungsplatte (je nach Ausführung)

2 2 Befestigungsbohrungen, Ø 4,5 mm
3 4 Befestigungsgewinde M4
4 Kabeltülle (für Kabeldurchmesser 5 - 13 mm), Abmessung der Kabeleinführung ermöglicht die Verwendung von Kabelverschraubung PG13,5 oder PG16. Diese können ohne Kontern festgezogen werden.
5 Druckelement 1/4" oder 6 mm Löt (ODM)
6 Rückstellknopf

Abmessungen (mm) P77 (Lötausführung

1 Sicherungsplatte (je nach Ausführung)
2 2 Befestigungsbohrungen, Ø 4,5 mm
3 4 Befestigungsgewinde M4
4 Kabeltülle (für Kabeldurchmesser 5 - 13 mm), Abmessung der Kabeleinführung ermöglicht die Verwendung von Kabelverschraubung PG13,5 oder PG16. Diese können ohne Kontern festgezogen werden.
5 Bördelanschluss 7/16- 20 UNF
6 Rückstellknopf

Abmessungen (mm) P77
(Bördelanschluss 7/16-20 UNF)

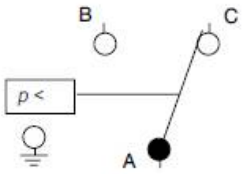

Kontaktfunktion 1:
A - C öffnet bei Druckabfall
für Modelle mit Minimumabschaltung

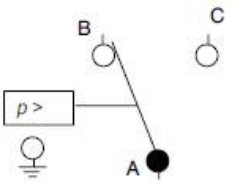

Kontaktfunktion 2:
A - B öffnet bei Druckanstieg
für Modelle mit Maximumabschaltung

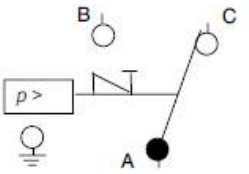

Kontaktfunktion 3:
A - C öffnet bei Druckanstieg
für Modelle mit Maximumabschaltung
und Handrückstellung